ВИНТОВОЙ КОНВЕЙЕР И ВИНТОВОЙ ПРОМЫВОЧНЫЙ ПРЕСС

СОВРЕМЕННЫЕ ТЕХНОЛОГИИ И ОБОРУДОВАНИЕ ОЧИСТКИ ВОД

ЗАВОД ЭКОПОЛИМЕР

ВИНТОВОЙ КОНВЕЙЕР

Винтовой конвейер с электроприводом ЭВК (далее по тексту – конвеер) сконструирован на основе безосевого шнека. ЭВК предназначен для транспортирования в горизонтальном положении или под наклоном до 35° шлама (обезвоженного осадка) влажностью 30 … 80%, задержанных на решетках отходов, а так же любых других сыпучих или зернистых (0,5 – 6 мм) и мелкокусковых (6 – 80 мм) грузов (далее по тексту – продуктов).

Винтовой конвейер может эксплуатироваться в составе любых технологических линий, где требуется транспортировка указанных продуктов.

Безосевой шнек конвейера изготовлен из высококачественной износостойкой листовой стали S355JR (EN10027-1) толщиной 12 мм. Остальные части, соприкасающиеся с транспортируемым продуктом, изготовлены из коррозионностойких материалов – нержавеющих сталей AISI 304 и AISI 321, полимерных материалов (футеровка из высокомолекулярного полиэтилена PE-1000).

В комплект поставки конвейера входит шкаф управления и выносной пульт управления. Конвеер может работать в ручном и автоматическом режиме. В автоматическом (периодическом) режиме конвеер работает от сигнала, поступающего от другого оборудования, входящего в состав технологической линии по транспортировке продукта.

В зависимости от требований, предъявляемых к конвейеру, он может иметь два компоновочных решения – с тянущим или толкающим шнеком, а так же одну или несколько загрузочных воронок.

Конвейер изготовляется в двух стандартных модификациях: ЭВК 200 (диаметр шнека 200 мм) и ЭВК 300 (диаметр шнека 300 мм) и климатическом исполнении УХЛ категория размещения 3 по ГОСТ 15150-69.

ТЕХНИЧЕСКИЕ ХАРАКТЕРИСТИКИ

Наименование параметра	Ед. изм.	ЭВК200	ЭВК300
Производительность	$м^3$/час	2	3...9
Диаметр шнека, D	мм	200	300
Номинальная частота вращения шнека	об/мин	21...23	11...26
Потребляемая мощность привода	кВт	1,5...5,5	2,2...5,5
Длина транспортера	м	2...30	2...15
Габаритная ширина	мм	567	667
Высота загрузки (от пола до загрузочной воронки)	мм	750...1100	
Угол подъёма к горизонту при наклонном транспортировании	град	до 35	

Конвейеры с другими техническими характеристиками производятся по индивидуальному техническому заданию Заказчика.

ПРЕСС ВИНТОВОЙ ПРОМЫВОЧНЫЙ

Пресс винтовой промывочный с электроприводом ЭПВП 2 (далее по тексту – пресс) предназначен для уплотнения и транспортировки отходов, уловленных на канализационных решетках, а также для промывки этих отходов и возврата содержащихся в них органических растворимых соединений в сточные воды. При этом происходит уменьшение объема отходов до 10 раз. Пресс, как правило, эксплуатируется в составе технологических линий механической очистки сточных вод на канализационных очистных сооружениях.

Все части пресса, соприкасающиеся с водой и отходами, изготовлены из нержавеющих сталей AISI 304 или AISI 321. В комплект поставки пресса входит шкаф управления и выносной пульт управления. Пресс может работать в ручном и автоматическом режиме. В автоматическом (периодическом) режиме пресс работает от сигнала, поступающего от другого оборудования, входящего в состав технологической линии.

Пресс изготавливается в двух стандартных модификациях ЭПВП 2.200.500 и ЭПВП 2.200.1000 и климатическом исполнении УХЛ, категория размещения 3 по ГОСТ 15150-69.

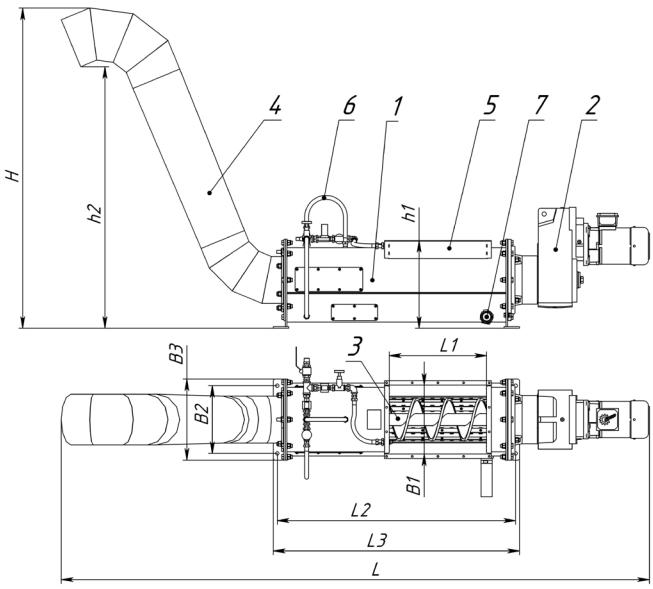

Рисунок 1. Пресс винтовой промывочный ЭПВП

ТЕХНИЧЕСКИЕ ХАРАКТЕРИСТИКИ

Наименование параметра		Ед. изм.	2.220.500	2.220.1000
Максимальная производительность		м³/час	2	
Номинальная частота вращения шнека		об/мин	9,4	
Потребляемая мощность привода		кВт	2,2	
Диаметр шнека, D		мм	220	
Давление технической воды		Бар	3–5	
Масса		кг	325	365
Размеры (рис. 1)	Габаритная длина, L	мм	3050*	3550*
	Габаритная ширина, B	мм	490	
	Габаритная высота, H	мм	1660 ... 5310	
	Длина загрузочного окна, L1	мм	500...1000	1000...1500
	Ширина загрузочного окна, B1	мм	240...500	
	Высота загрузки, h1	мм	470 min	
	Высота выгрузки, h2	мм	1350...5000	

* В стандартном исполнении при высоте выгрузки 1350 мм

Прессы с другими техническими характеристиками (производительность, высота выгрузки и др.) производятся по индивидуальному техническому заданию Заказчика.

Устройство и принцип работы пресса.

Пресс состоит из следующих основных частей: корпуса (1), привода (2), шнека (3), трубы отводящей (4). Подача шлама на шнек (3) пресса осуществляется через приемное окно (5). Шнек приводится во вращение приводом (2) и продвигает шлам в зону прессования, где происходит сжатие шлама между витками шнека за счет его переменного шага. Зона прессования ограничена ситом – отходы остаются внутри сита, фильтрат осадков через сито попадает в поддон пресса. Автоматическая система промывки (6) осуществляет промывку отходов во время работы пресса и периодическую промывку наружной поверхности сита и поддона пресса. Далее спрессованные и промытые отходы подаются в отводящую трубу (4), а из неё – в сборный резервуар. Фильтрат, содержащий органические растворимые соединения из отходов, удаляется из пресса через сливную трубу (7).

ПОЧЕМУ ЗАКАЗЧИКИ ВЫБИРАЮТ НАШЕ ОБОРУДОВАНИЕ?

- Успешно работаем на рынке очистки сточных вод
- Наше оборудование идеально соответствует критерию **ЦЕНА-КАЧЕСТВО**
- Мы даем **ГАРАНТИЮ** на произведенный продукт
- Мы обепечиваем **КОМПЛЕКСНОЕ ОБСЛУЖИВАНИЕ:** от консультирования и подбора оборудования, продажи отдельных элементов и полных комплектов, до последующего сервисного обслуживания
- Выбирая наше оборудование, Заказчик обеспечивает **НАДЕЖНОСТЬ И ЭКОНОМИЧНОСТЬ** работы своих сооружений
- Более **1000** предприятий отрасли уже выбрали оборудование «Завода Экополимер»
- Пришло время **КАЧЕСТВА, СОВРЕМЕННЫХ ТЕХНОЛОГИЙ И ПРИНЯТИЯ КОМПЛЕКСНЫХ РЕШЕНИЙ**
- Произведено в России по программе **ИМПОРТОЗАМЕЩЕНИЯ**

… наше оборудование экоЛОГИЧНО решит Ваши задачи!

ООО «ЗАВОД ЭКОПОЛИМЕР»

+7 (495) 710-86-22
E-mail: zavod@ecopolymer.com
www.ecopolymer.com

ЗАВОД ЭКОПОЛИМЕР